Amplificateur 2,5W

Version pré-amp circuit intégré

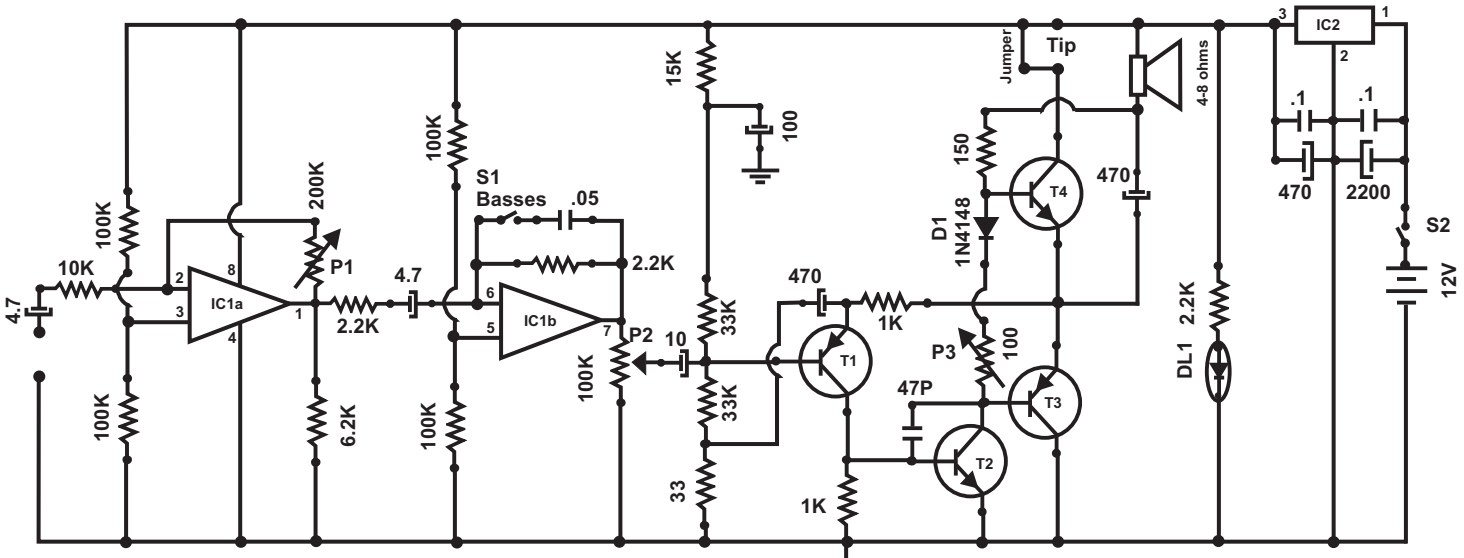

IC1 : NE532
IC2 : 7809
T1 : 2N3906
T2 : 2N3904
T3 : TIP30C
T4 : TIP29C

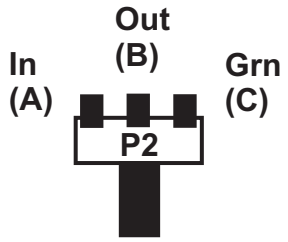

Idéal pour l'écoute d'un lecteur MP3

Pièces

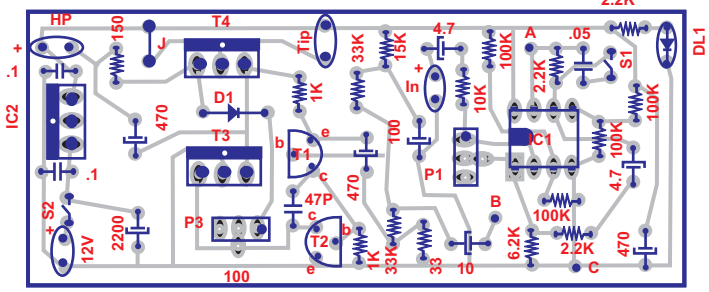

Typon

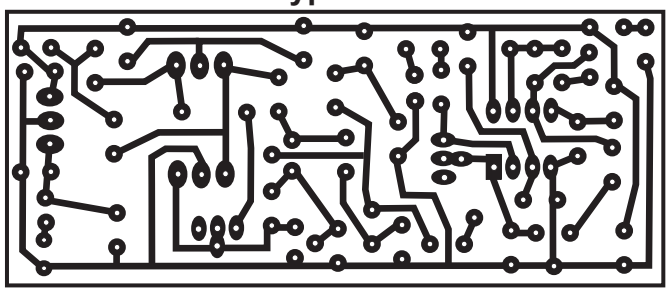

1. <u>Montage</u> : Ne pas mettre le jumper (J) avant d'avoir fait les ajustements
2. <u>Ajustements</u> : (En l'absence de signal)
   - Brancher un haut-parleur de 4 ohms au circuit
   - Tourner P1, P2 et P3 au minimum (anti-horaire)
   - Mettre un ampèremètre (basse échelle) aux bornes de Tip et mettre le circuit à ON
   - Tourner lentememt P3 (horaire) afin d'obtenir une lecture d'environ 10 mA comme courant de fond (Sans signal)
   - Éteindre le circuit, retirer l'ampèremètre et souder le jumper (J)
3. <u>Règlages</u> : (En présence du signal à amplifier)
   - Remettre le circuit à On
   - Tourner P2 au maximum de volume (horaire)
   - Tourner P1 lentement (horaire) jusqu'à l'obtention du maximum sonore sans distorsion

(Suite page suivante)
version pré-amp à transistors

Amplificateur 2,5W
Version pré-amp transistors

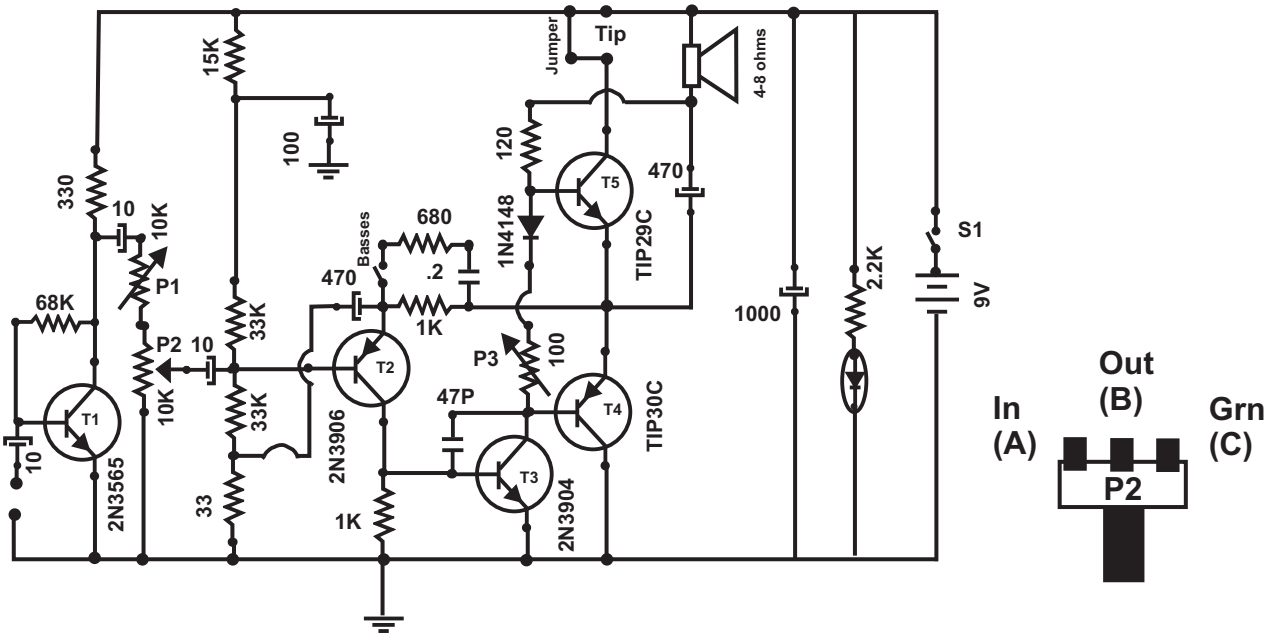

Pièces

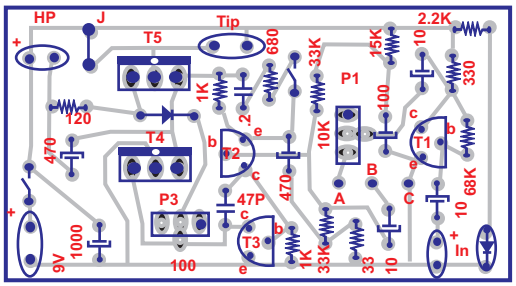

Typon

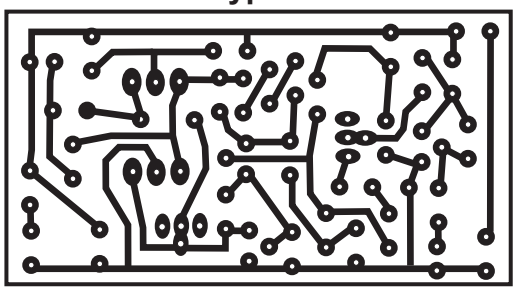

1. <u>Montage</u> : Ne pas mettre le jumper (J) avant d'avoir fait les ajustements
2. <u>Ajustements</u> : (En l'absence de signal)
   - Brancher un haut-parleur de 4 ohms au circuit
   - Tourner P1, P2 et P3 au minimum (anti-horaire)
   - Mettre un ampèremètre aux bornes de Tip et mettre le circuit à ON
   - Tourner lentememt P3 (horaire) afin d'obtenir une lecture d'environ 10 mA comme courant de fond (Sans signal)
   - Éteindre le circuit, retirer l'ampèremètre et souder le jumper (J)
3. <u>Règlages</u> : (En présence du signal à amplifier)
   - Remettre le circuit à On
   - Tourner P2 au maximum de volume (horaire)
   - Tourner P1 lentement (horaire) jusqu'à l'obtention du maximum sonore sans distorsion

N.B. Si le circuit est alimenté par une batterie 9V, il faudra la changer souvent car le courant d'alimentation est assz élevé