Éthylomètre

(Schéma original, Électronique Pratique, février 2006)

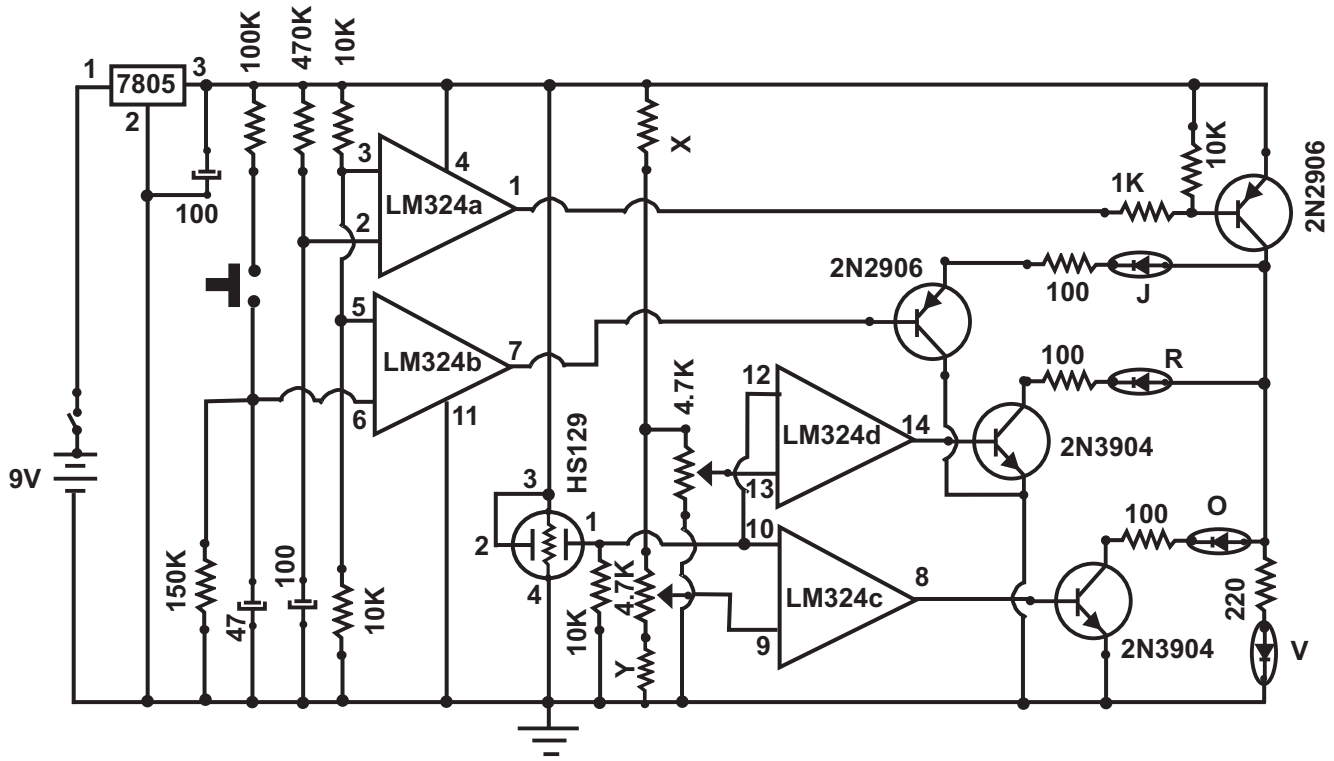

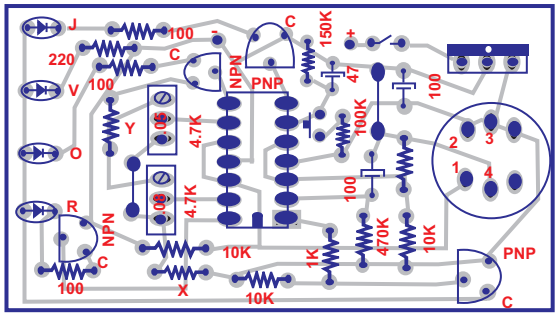

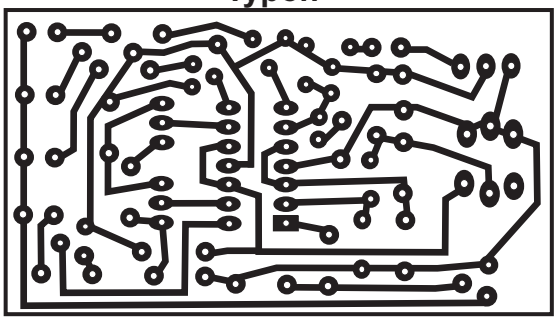

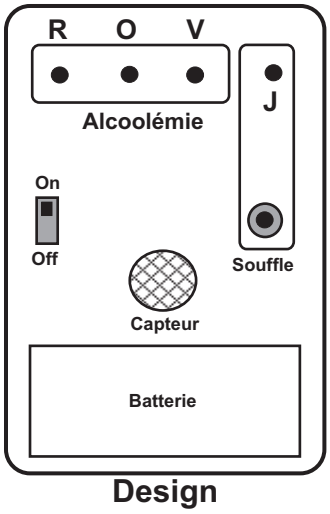

Ajustement : Utiliser un éthylomètre commercial, donnant une lecture numérique afin de pouvoir ajuster les potentiomètres. (LED orange .005, LED rouge .008)

Utilisation :

1. **Mettre sous tension et attendre que la led verte s'allume**
2. **Appuyer sur le bouton pressoir et souffler modérement dans le capteur jusqu'à ce que la led jaune s'allume**
3. **Faire la lecture : Led rouge , dépassement du .08**
   Led orange entre .005 et .008
   Led verte, entre 0 et .005
4. **Laisser 30 minutes entre la dernière consommation et l'utilisation de l'éthylomètre.**
5. ***Bien sûr, son utilisation est à vos risques.***

Les résistance X et Y ne sont pas obligatoires, elles peuvent être remplacées par des jumpers. Elles permettent un ajustement plus fin des seuils

Seuils : entre 1,5 et 3,5 V :X = 2.7K Y = 2.7K
entre 0 et 3,5 V : X=2.7K Y= 0
entre 2,5 et 5 V : X=0 Y=2,7K
entre 0 et 5 V : X=0 Y=0

Ajustement des seuils : Horaire augmente
Anti-horaire diminue