# Émetteur forte puissance

**(5W)**

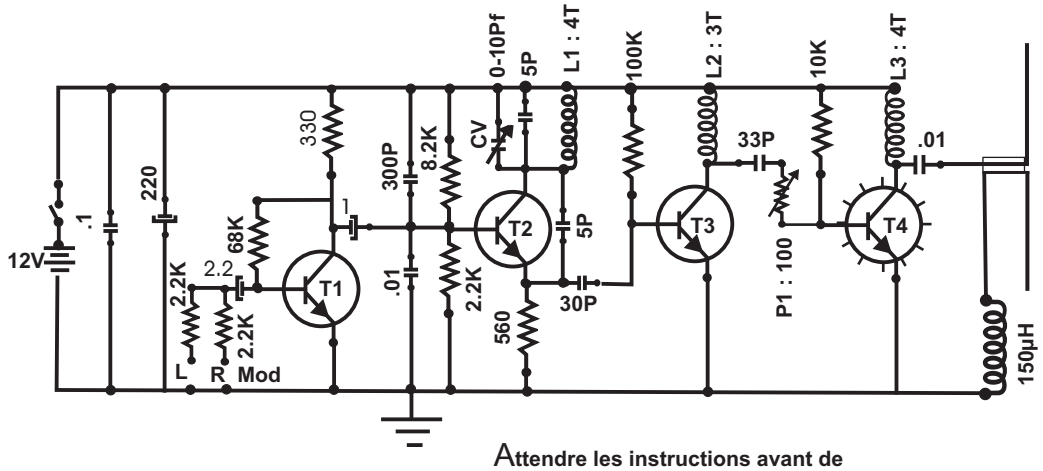


Ant : λ/4 = 75 cm
T1 : 2N3904
T2, T3 : MPS8099
T4 : 2N3866
T4 : heat sink
Courant : 200 mA
P1 : Puissance 100mW-4W

Attendre les instructions avant de souder le condensateur de 5P

## Pièces

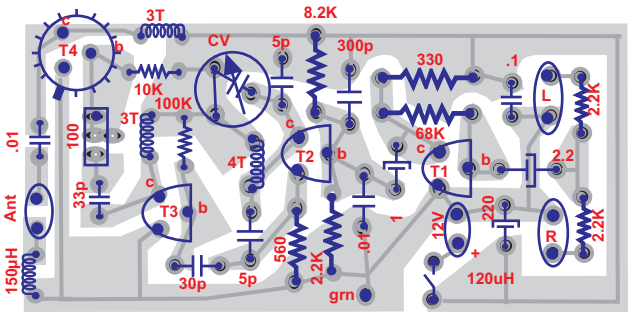


## Typon

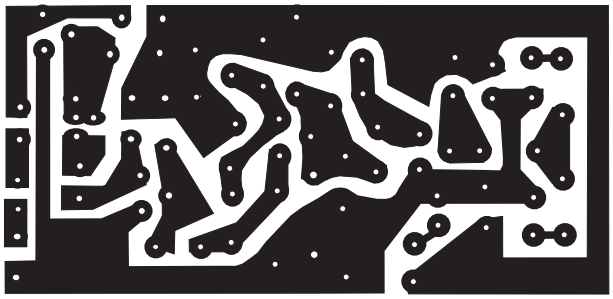

**Entrées L et R, c'est pour pourvoir y relier un appareil stéréo, qui sera transmis en signal mono**

## Ajustements :

1. Tourner P1 au centre de sa course
2. Avec un fréquencemètre :
   - régler le condensateur ajustable CV au centre de sa plage
     Ex. s'il couvre de 78 à 110 MHz, l'ajuster à 94 MHz
   - comprimer ou éloigner les spires de la bobine de façon que la fréquence d'oscillation soit de 98 MHz
   - si la fréquence est trop élevée, ajouter le condensateur de 5P
3. Sans fréquencemètre :
   - c'est la méthode par tâtonnement
   - brancher un microphone à une des deux entrées
   - approcher l'émetteur d'un radio FM règlé sur la fréquence 98 MHz
   - tourner l'ajustement du condensateur CV jusqu'à entendre un sifflement dans la radio (feed back)
   - si aucun sifflement ne se fait entendre, comprimer ou éloigner les spires de l'émetteur
   - lorsque le sifflement est présent, toujours par la compression ou l'éloignement des spires, déplacer ce sifflement au centre de la plage d'ajustement du condensateur
   - *si encore aucun sifflement n'est présent, recommencer le tout en ajoutant le condensateur de 5P*
4. Régler l'émetteur (P1) à la puissance désirée, ensuite, ajuster (CV) sur une fréquence non utilisée dans votre secteur
5. L'émission d'une fréquence radio est réglementée, renseignez-vous avant l'utilisation

**Bobine (détails)**
**fil émaillé**

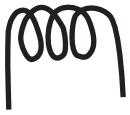

n tours : L1 et L3 : 4, L2 : 3
dianètre intérieur : 8 mm
longueur : L1 et L3 : 10 mm
L2 : 8mm
grosseur : #22

**Condensateur ajustable**