Sound switch

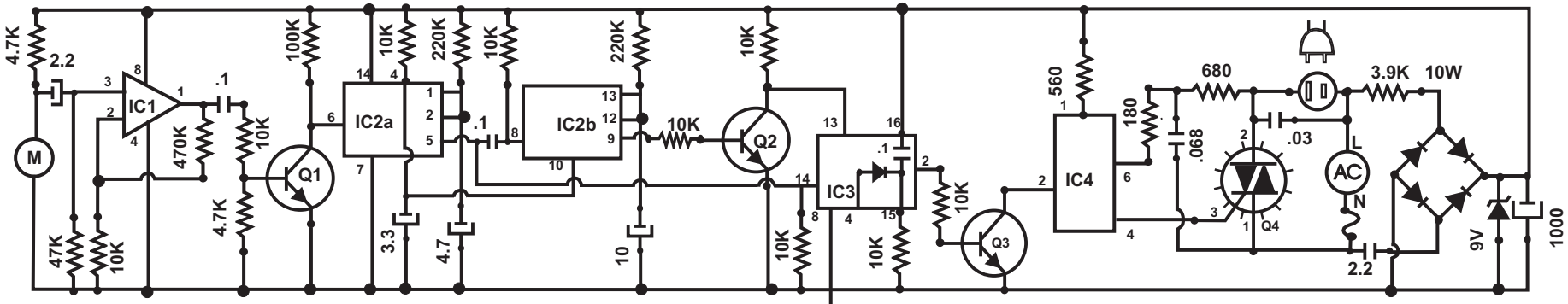

IC1 : LM358, IC2 : NE556, IC3 : CD4017, IC4 : MOC3010
Q1,Q2,Q3 : 2N3904, Triac : TIC246D, M : électret
Diode : 1N4148

Pièces

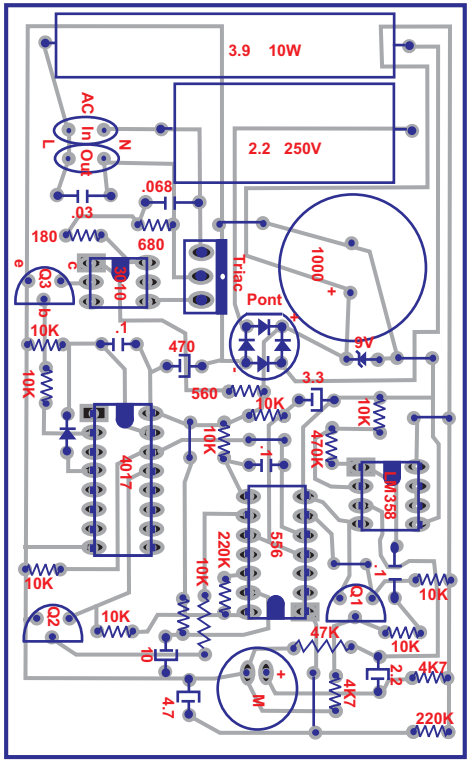

Typon

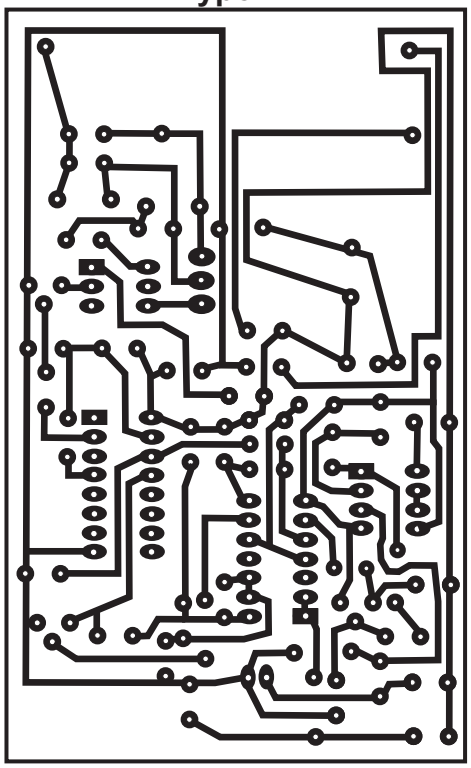

Instructions :

1. Circuit permettant de contrôler un appareil fonctionnant sur le 110V en claquant 2 fois dans les mains. Un écart minimum de 2 secondes et maximun de 4 secondes doit séparer les deux bruits. Ces intervalles peuvent être modifiées en changeant les couples RC du 556
2. Inportant, ce circuit fonctionne sans transformateur, donc brancher le fil vivant du 110V au point *(L)* et le fil neutre au point *(N)*
3. Si le circuit contrôle un appareil de plus de 150W, placer le triac sur un radiateur