Contrôleur sécheuse

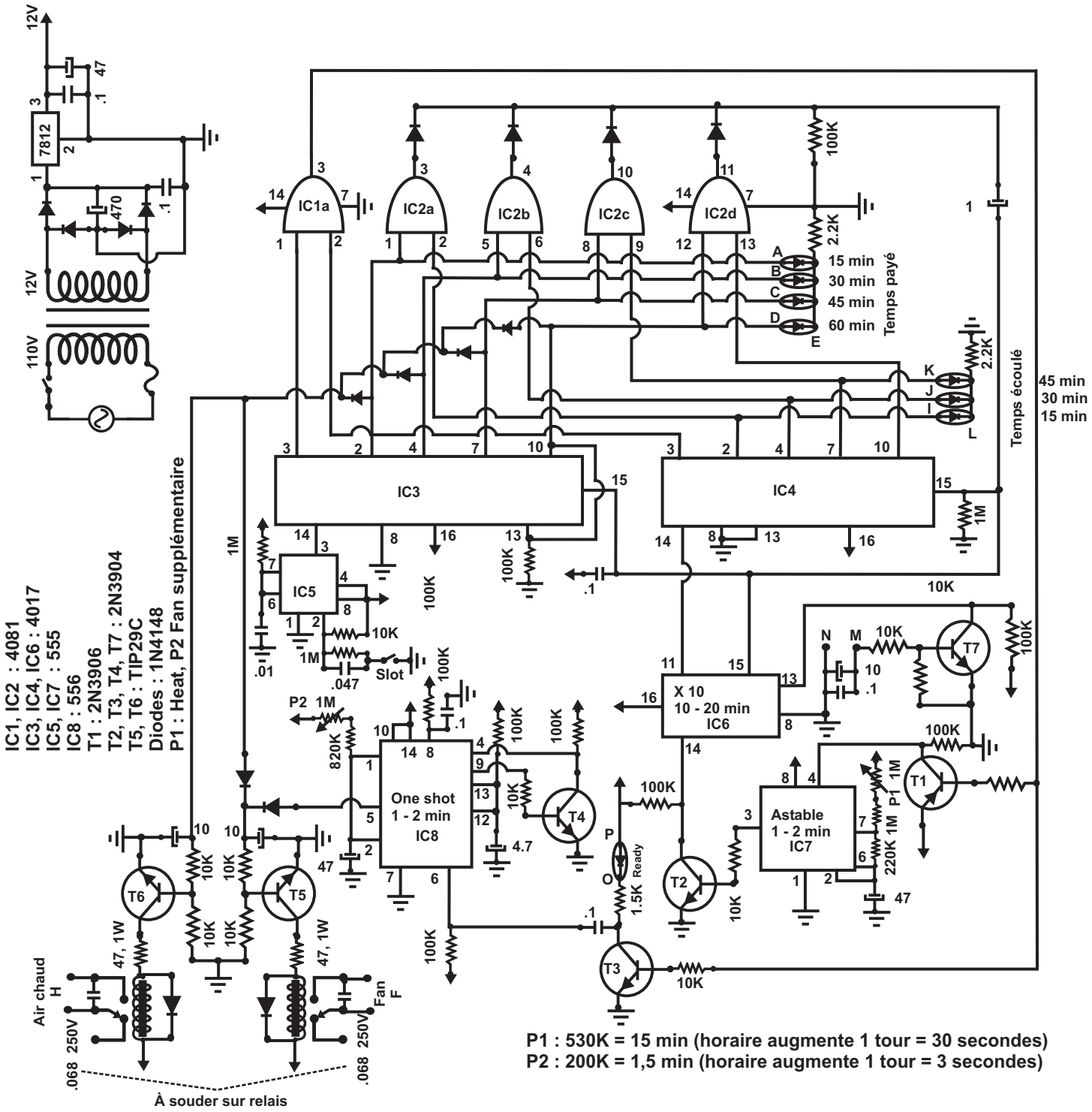

(Suite page suivante)

Circuit imprimé :

Pièces

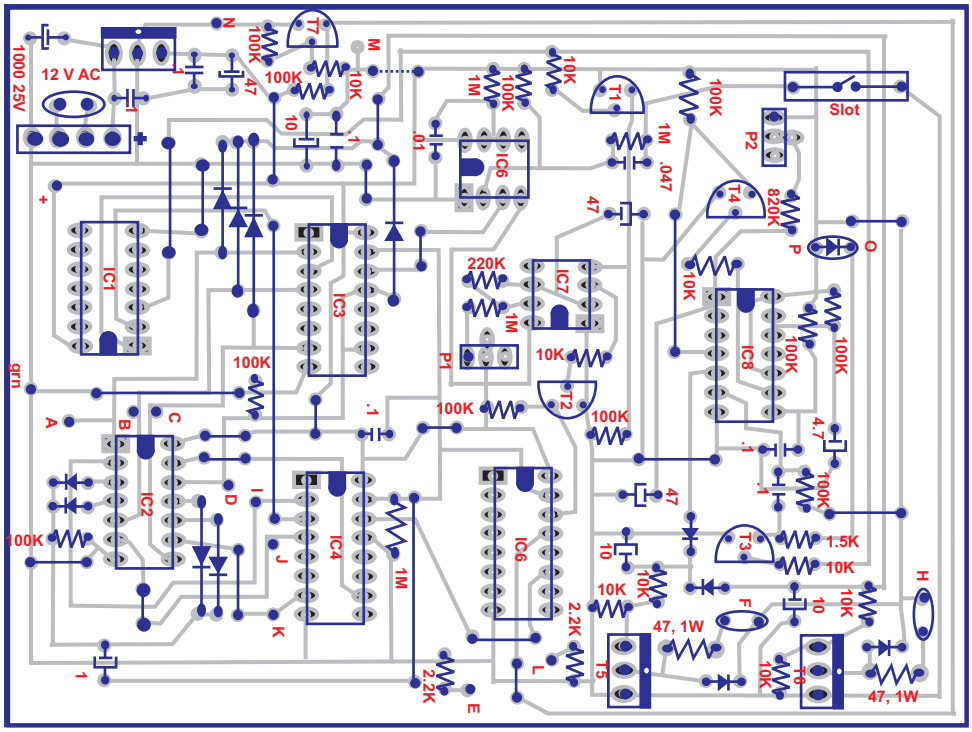

Typon

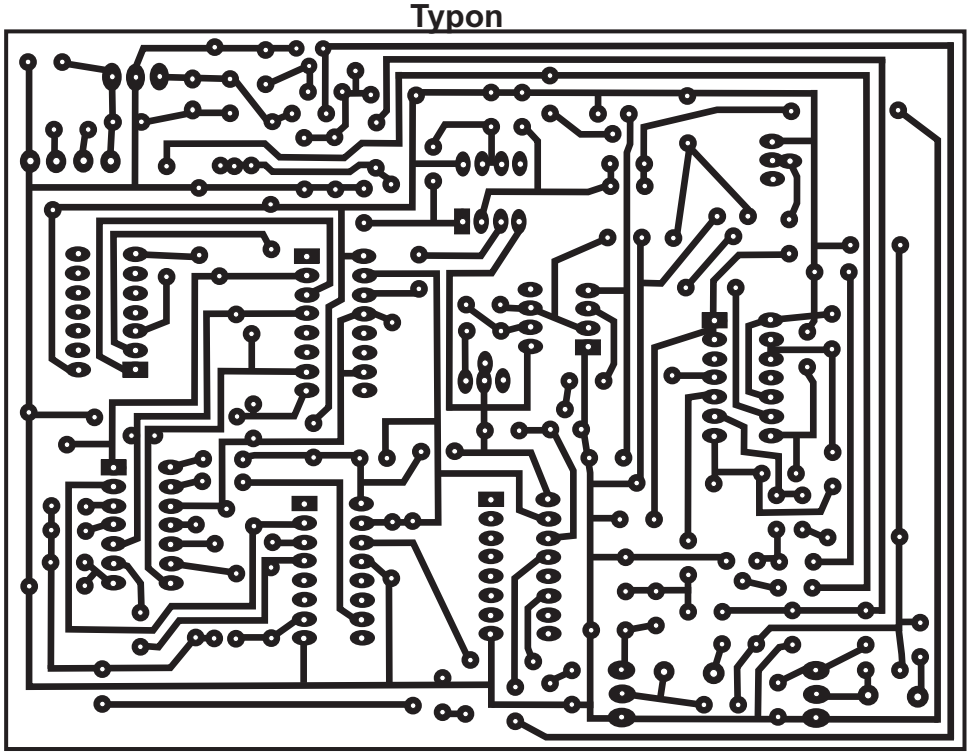

Utilité du circuit :

Ce circuit a été conçu pour contrôler la durée de fonctionnement d'une sécheuse commerciale
À chaque introduction d'une pièce de monnaie spécifique, une durée de 15 minutes est ajoutée au fonctionnement (maximum 4 pièces)
Cette durée peut être changée par la modification des composantes entourant le circuit intégré IC7
Peut être utilisé pour contrôler d'autres appareils électriques en utilisant uniquement le relais air chaud

(Suite page suivante)

Fonctionnement :

Relais H : Contrôle la durée de l'air chaud, 15 min/$
Relais F : Contrôle la durée de la fan, 1,5 min de plus que l'air chaud

IC3 : - Compteur qui enregistre le nombre de $ introduit (maxi. 4).
- Commande également l'activation des deux relais, air chaud et fan

IC4 : - Compteur de périodes de 15 minutes

IC1 : - Bloque l'oscillateur astable, (clock IC7) lorsque les deux compteurs (IC3 et IC4) sont à zéro
- Les deux compteurs sont à zéro au début, avant l'introduction des $, et à la fin, lorsque IC4 a rejoint IC3

IC2 : - Reset les compteurs IC3, IC4 et IC6 lorsque IC4 rejoint IC3

IC5 : - Transmet un signal sans rebonds à IC3 à chaque insersion de pièces de 1$

IC7 : - Oscillateur produisant une période variant de 1 à 2 minutes

IC6 : - Diviseur par 10, qui multilplie la période produite par IC7, donc période qui passe de 10 à 20 minutes

IC8 : - Double ONE SHOT
- Premier ONE SHOT (sorrtie 9) bloque le second ONE SHOT (sortie 5) à chaque mise sous tension du circuit

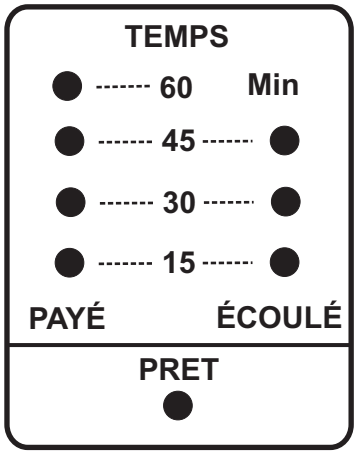

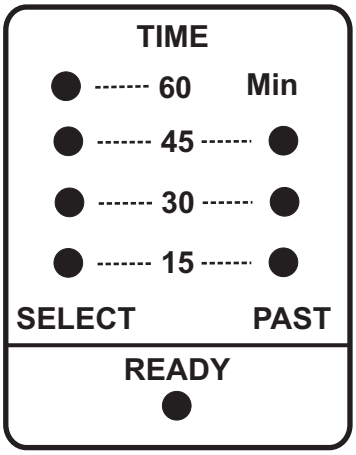

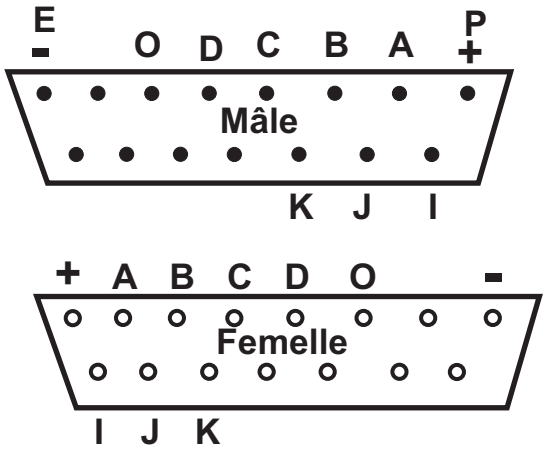

Mâle : Sur boîte des LEDS

Femelle : Sur boîte du circuit