Vérificateur de crystaux & condensateurs

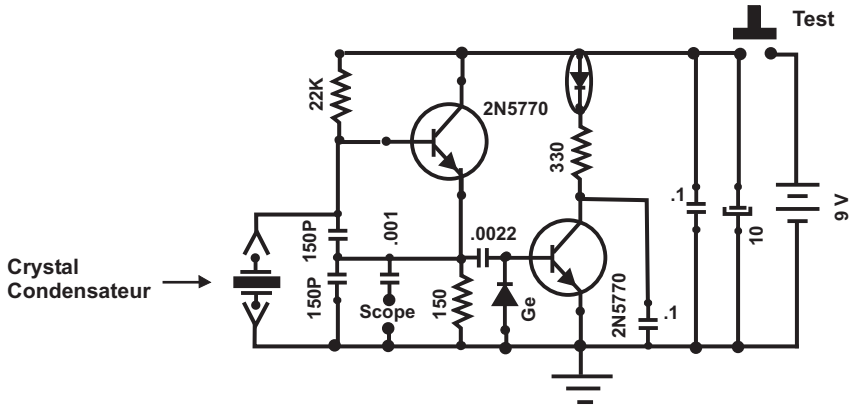

Pièces

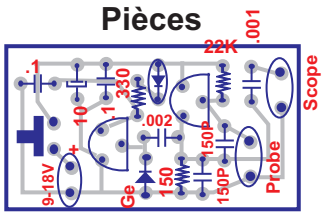

Typon

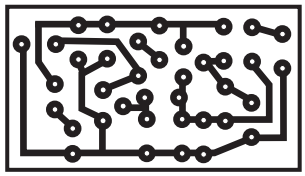
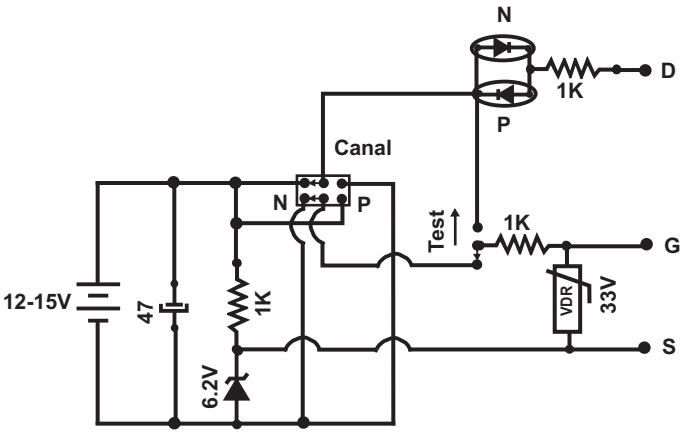
FET tester